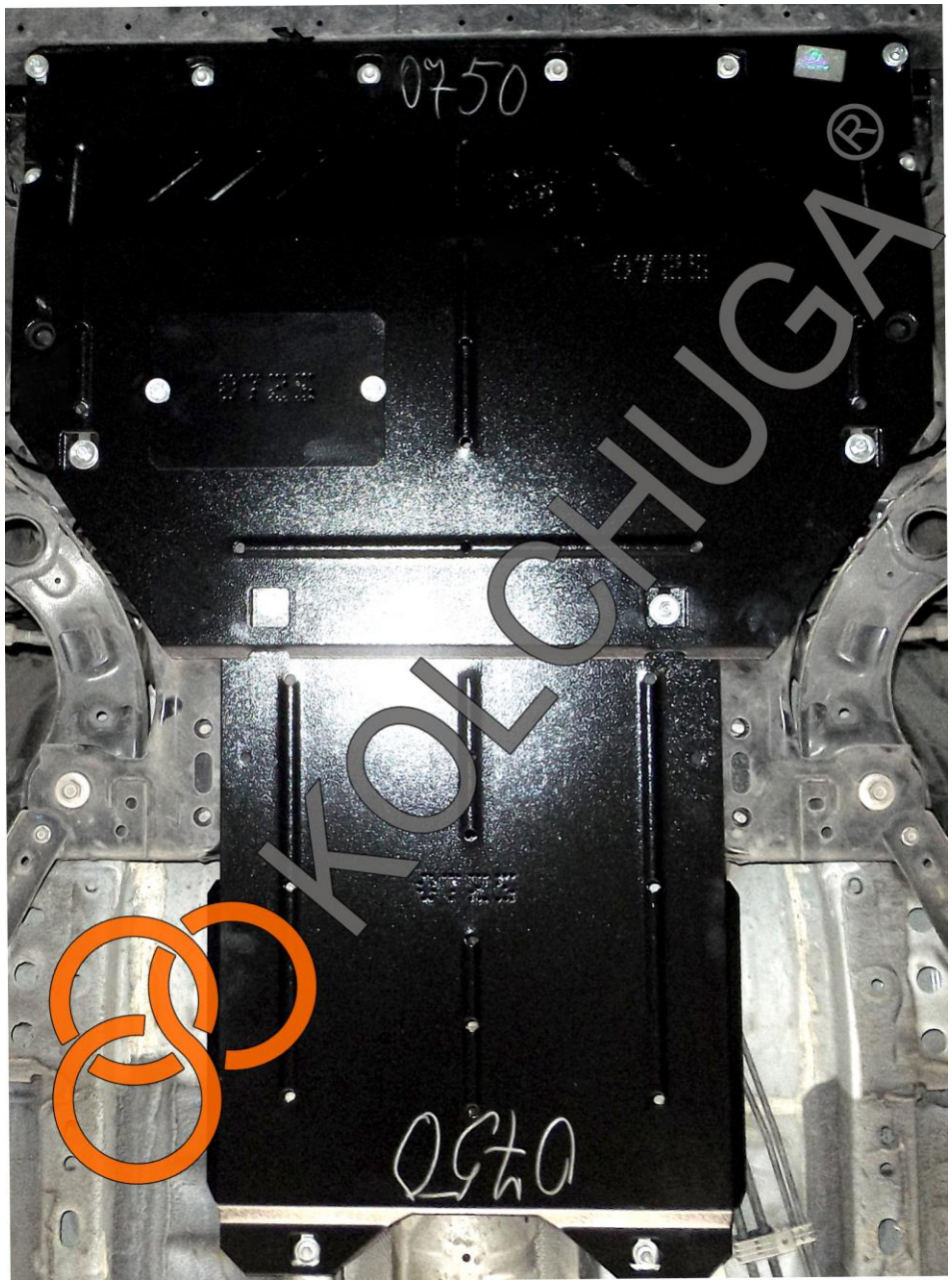


Рис.2

**ВНИМАНИЕ!!! После монтажа защиты не допускается соприкасание элементов защиты с движущимися элементами узлов и агрегатов автомобиля.**

Сталевий захист двигуна

KOLCHUGA®

www.kolchuga.ua

# *1.0750.00*
# *MAZDA 2*
## *Третье поколение DJ*
## *2014 –*
## *Mazda CX-3(DK5) 2015-*

# Защита 1.0750.00

**Применяемость:** ***Mazda 2 (DJ), 1.5i, A, 2014 – Mazda CX-3(DK5) 1.5D 105л.с., SkyActiv, 2015-***

**Комплектность:**

| № п/п | Наименование | Обозначение | Количество | Примечание |
|---|---|---|---|---|
| 1 | Панель | 1.0750.00.6.003.857 | 1 | |
| 2 | Панель | 1.0750.00.6.003.858 | 1 | |
| 3 | Крышка | 1.0559.00.8.016.067 | 1 | |
| 4 | Болт | М6х25 | 10 | |
| 5 | Болт | М8х16 | 2 | |
| 6 | Болт | М8х25 | 2 | |
| 7 | Шайба | А6 | 10 | |
| 8 | Шайба | А8 | 16 | |
| 9 | Шайба | А10 | 4 | |
| 10 | Планка | СТП.8.006.033 | 2 | |
| 11 | Крепеж | 521.6.013.002-01 | 2 | |
| 12 | Гайка самоконтрящаяся | М8 DIN 985 | 2 | |
| 13 | Амортизатор 30 | | 4 | |

**Схема сборки защиты картера и КПП.**

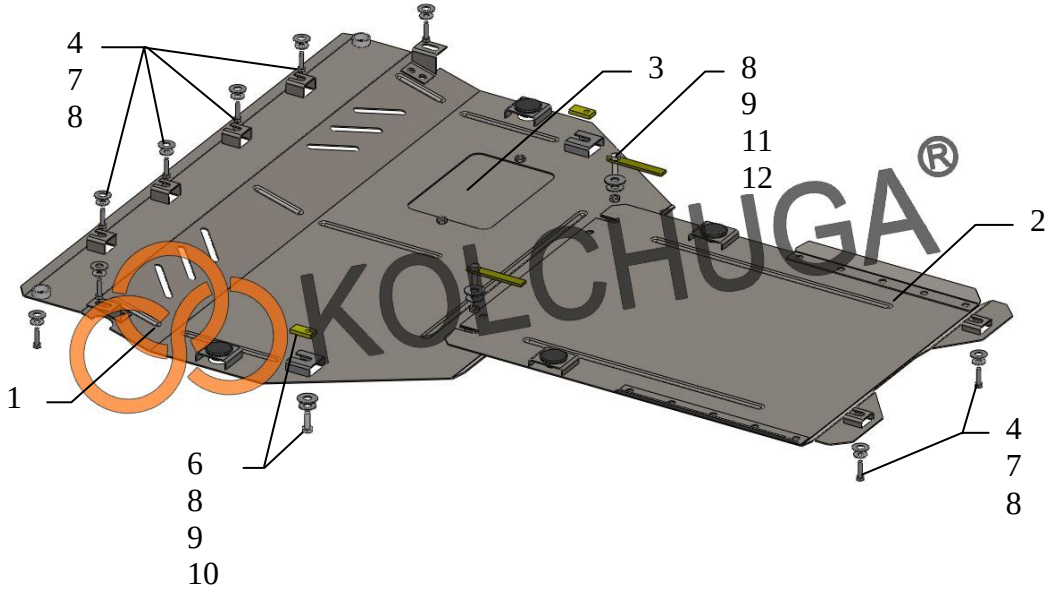


**Масса = 15.3 кг.**

## Установка защиты

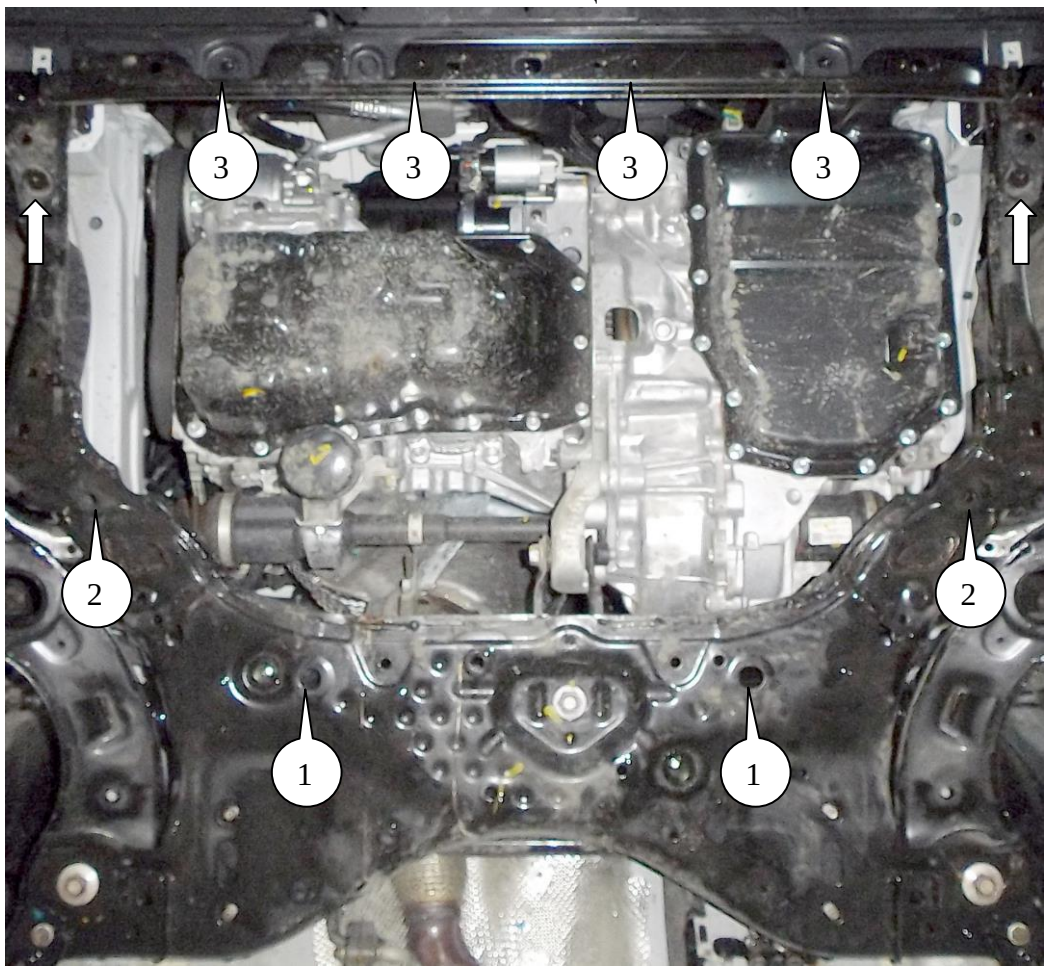


*Рис.1*

1. Снять штатную пластиковую защиту и термозащиту глушителя.
2. Установить крепеж 11 в отверстия подрамника и наживить гайки 12, позиция 1, рис.1.
3. Установить планки 10 в отверстия подрамника и наживить болты 6, позиция 2, рис.1.
4. Завести панель 1 пазами под установленные болты и закрепить спереди к раме радиатора болтами 4 либо штатным крепежом.
5. Установить панель 2 пазами под панель 1 и в штатные гайки болтами 4 либо штатным крепежом.
6. Затянуть все точки крепления.

*Защита закрывает двигатель, КПП, радиатор, выхлопную трубу.*

Vin: 3MDDJ5HVA3M142338 *12.03.2017*