Рис.2

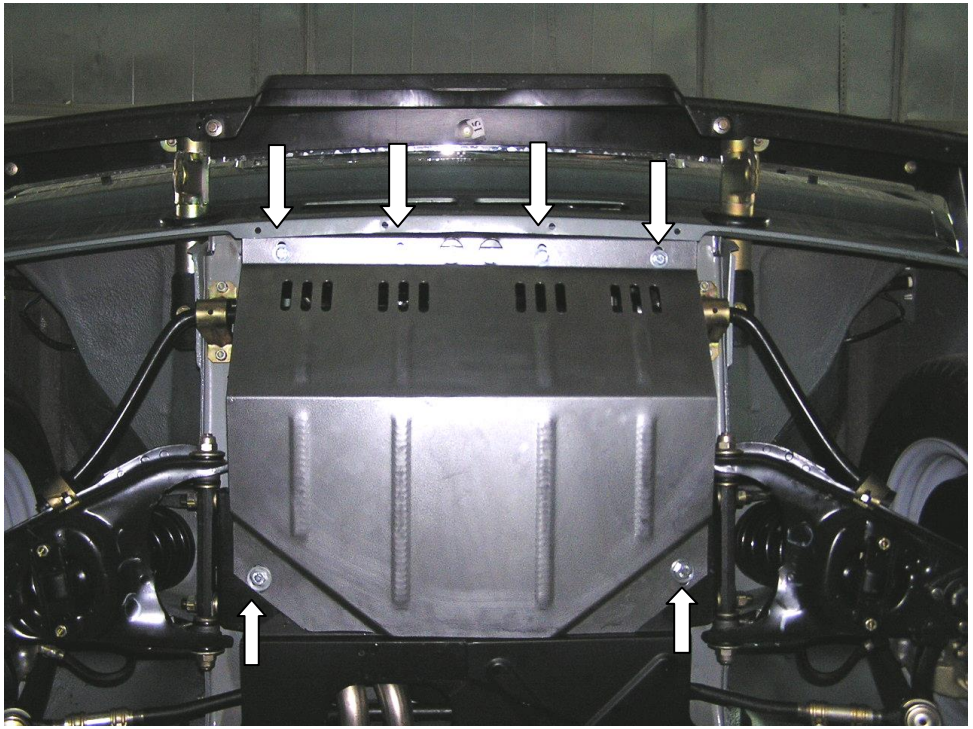

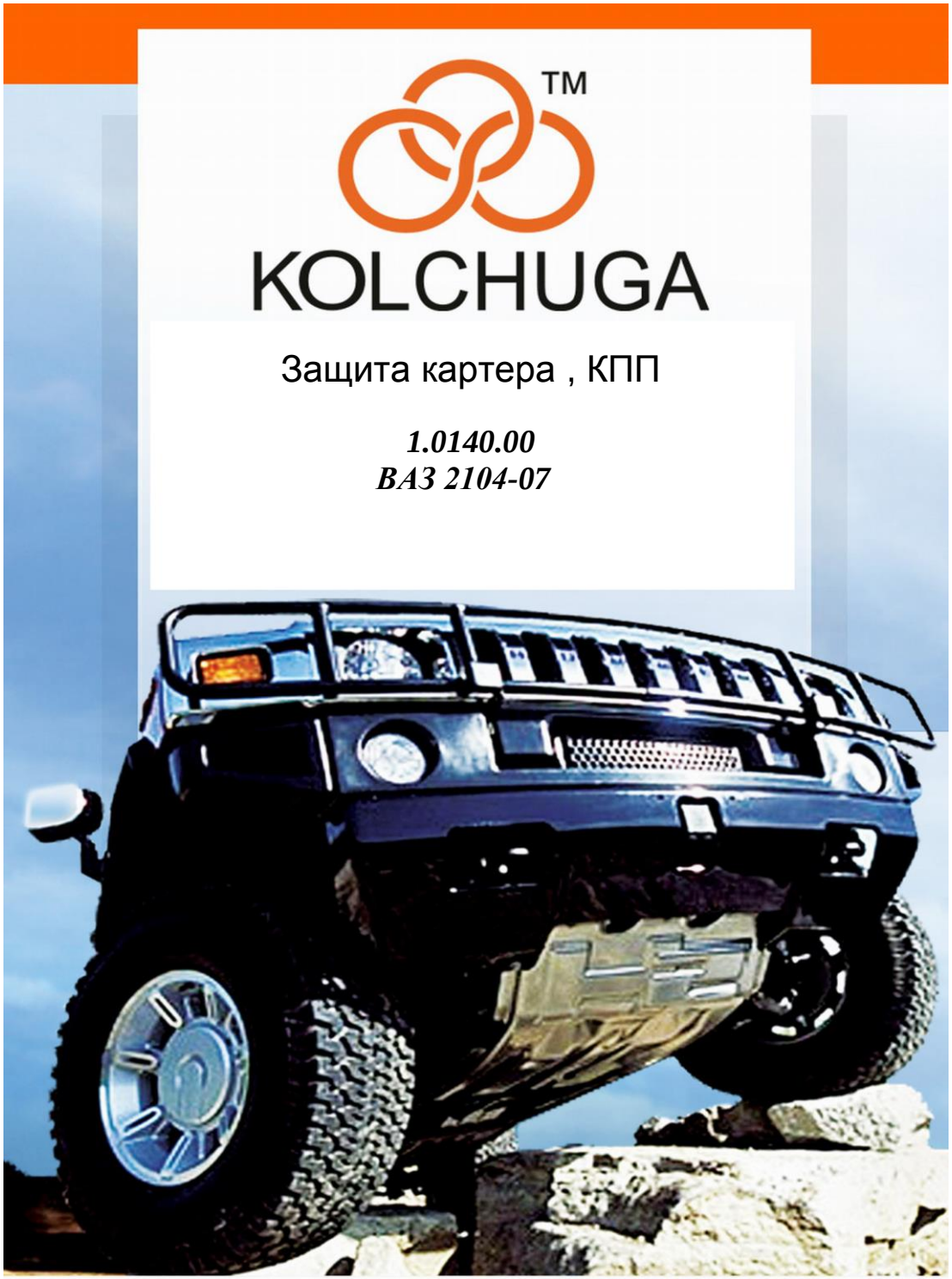

Защита 1.0140.00

Применяемость *ВАЗ 2104-2107*

Модификации	Число цилиндров	Мощность KW	КПП	Объем двигателя см3
2104-07	-		**М**	-

Комплектность:

№ п/п	Наименование	Обозначение	Количество	Примечания
1	Поддон	369СБ	1	
2	Балка	142СБ	1	
3	Болт	М10х25	2	
4	Болт	М8х45	6	
5	Шайба	А10	2	
6	Шайба	А8	6	
7	Планка	010	2	

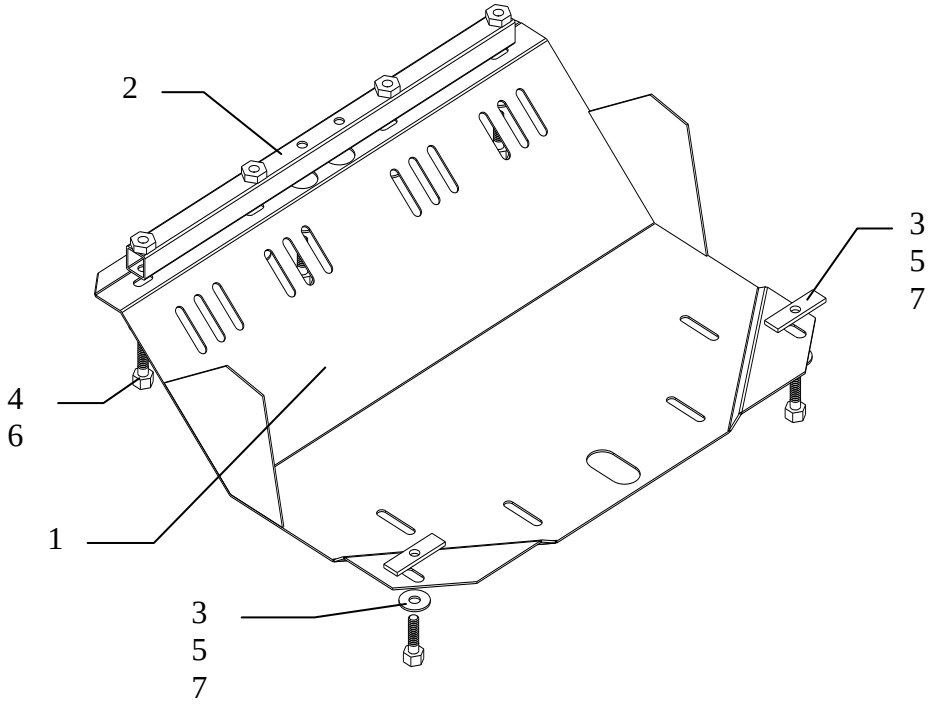

Установка защиты

рис.1

1. Снять штатный пыльник.
2. Расположить закладные пластины 7 над отверстиями задней поперечной балки, рис.1.
3. Закрепить балку 2 в отверстия кронштейна крепления лыжи болтами 4, рис.2.
4. Закрепить поддон 1 сзади к поперечной балке болтами 3 через закладные пластины 7, спереди к балке 2 болтами 4.
5. Затянуть все точки крепления.