Рис.3

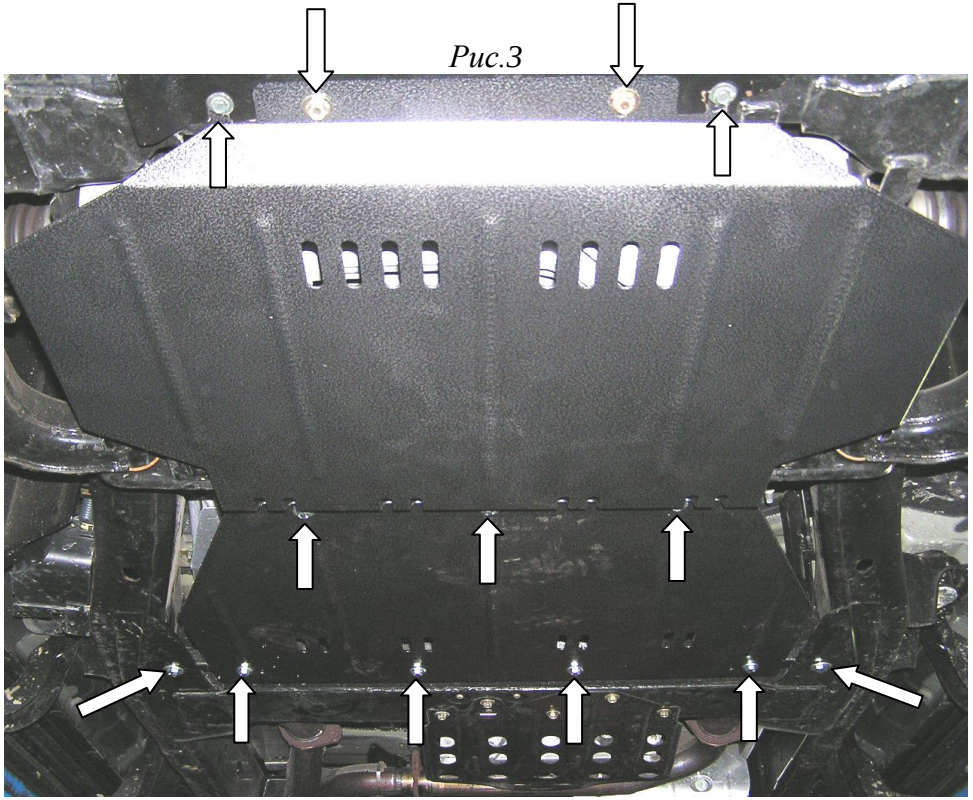

Защита закрывает картер двигателя, КПП, редуктор.

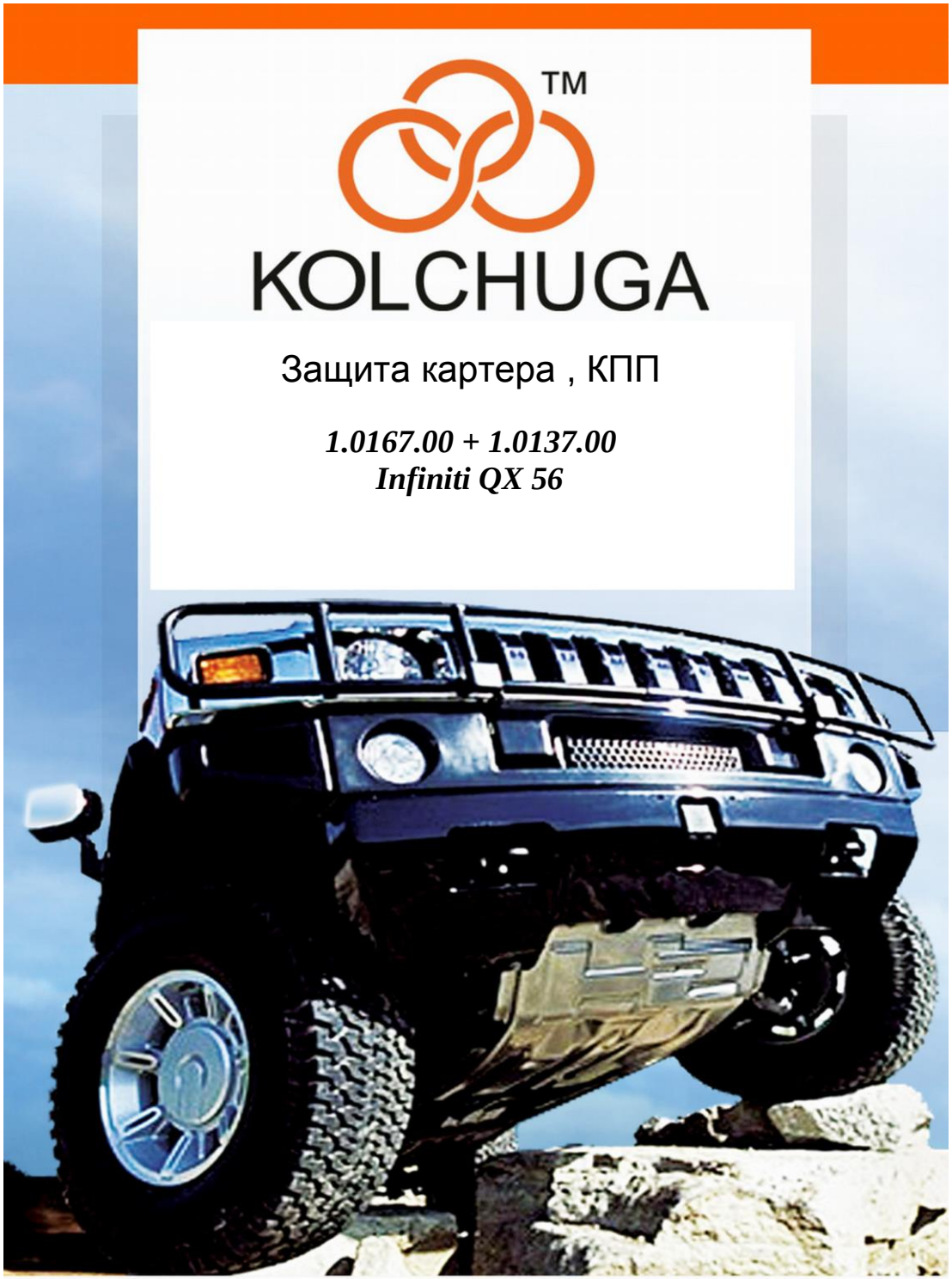

Защита 1.0167.00 + 1.0137.00

Применяемость *Infiniti QX 56*

(***2006*** - г.в.)

Модификации	Число цилиндров	Мощность KW	КПП	Объем двигателя см3
QX56	-		**A**	**5600**

Комплектность:

№ п/п	Наименование	Обозначение	Количество	Примечания
1	Панель	187СБ	1	
2	Панель	622	1	
3	Балка	141СБ	1	
4	Болт	М10х25	2	
5	Болт	М10х45	2	
6	Болт	М8х45	4	
7	Болт	М8х20	3	
8	Шайба	А10	6	
9	Шайба	А8	7	
10	Планка	015	2	С поводком
11	Гайка М10		2	

Защита картера + КПП

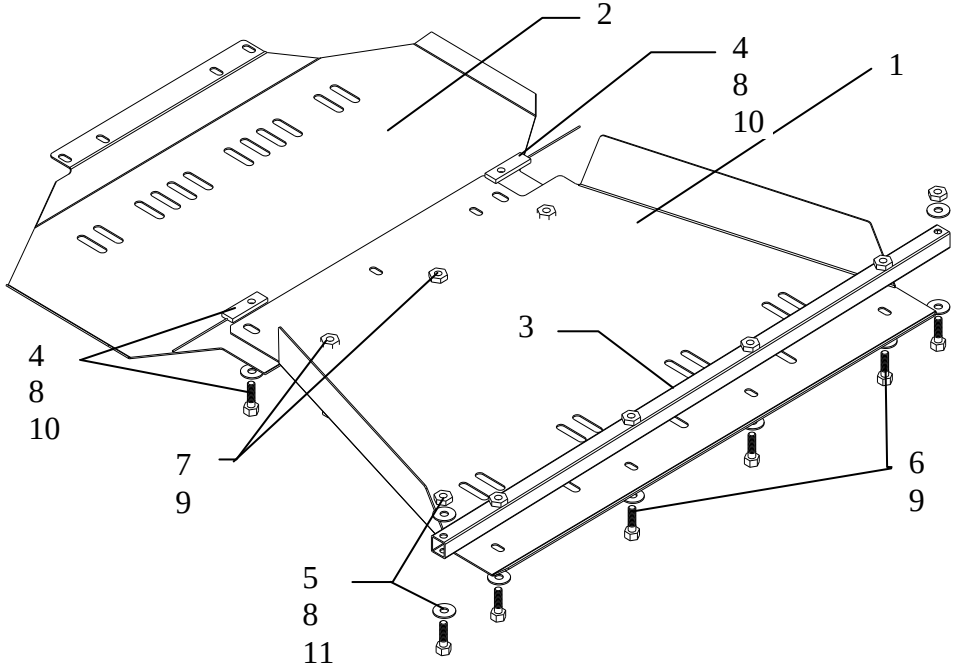

Установка защиты

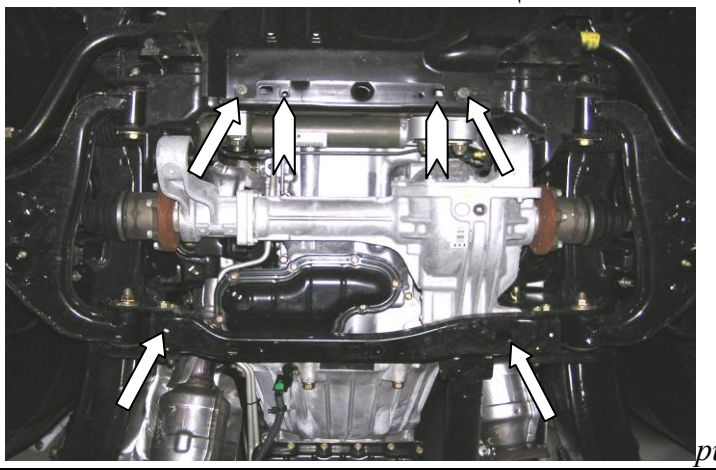

рис.1

1. Открутить задние болты передней штатной защиты, затем снять вторую штатную защиту.
2. Расположить закладные пластины 10 над отверстиями поперечной балки со стороны сайлентблоков крепления рычагов подвески, рис.1.
3. Завести балку 3 над отверстиями задней поперечной балки и закрепить болтами 5 через гайки 11, рис.2.
4. Закрепить сначала панель 1 сзади к балке болтами 6, спереди к поперечной балке болтами 4 через закладные пластины и штатными болтами.
5. Закрепить панель 2 спереди штатным крепежом, сзади к панели 1 болтами 7, рис 3.
6. Затянуть все точки крепления.

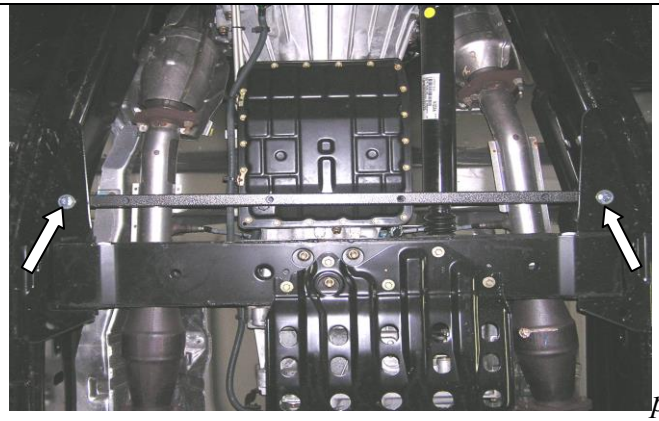

рис.2