Рис.3

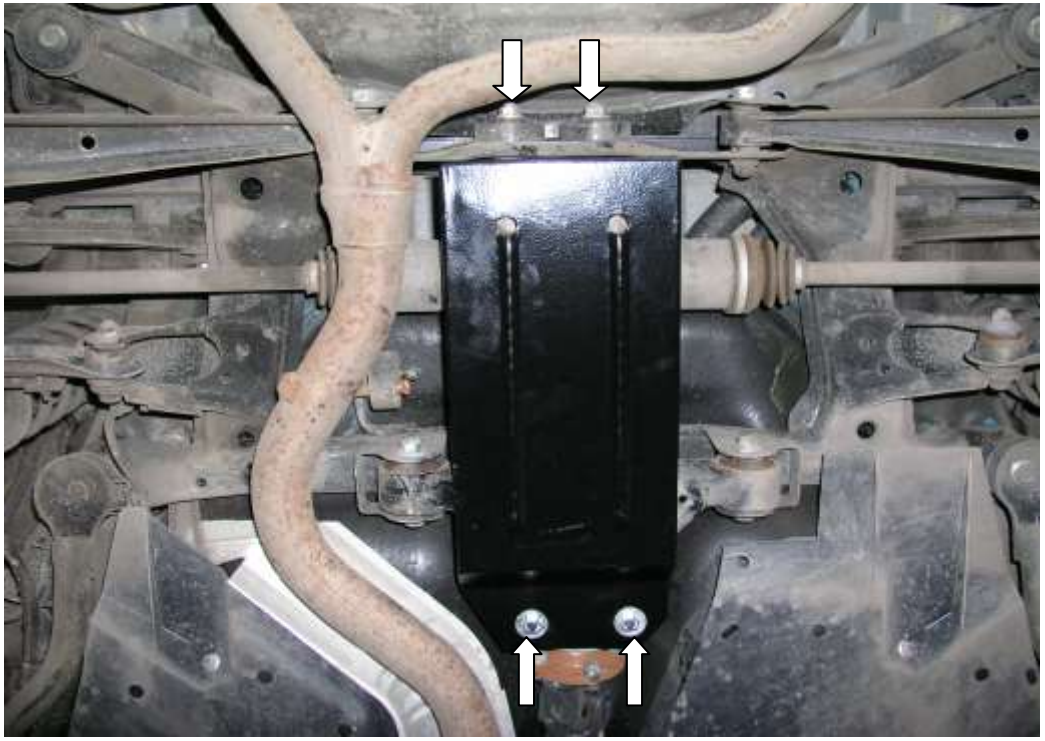

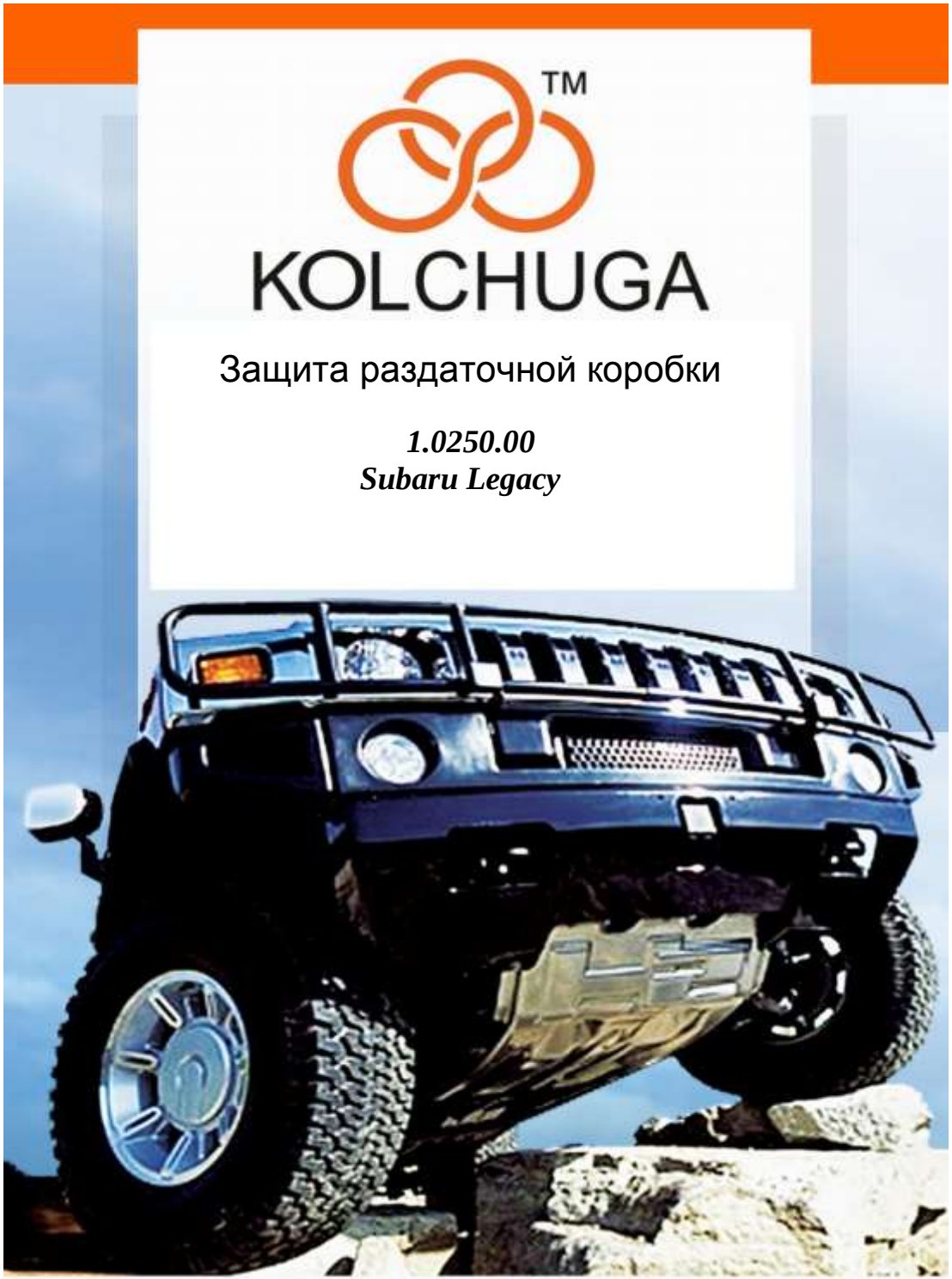
TM
KOLCHUGA
Защита раздаточной коробки
1.0250.00
Subaru Legacy

Защита 1.0250.00

Применяемость: *Subaru Legacy 2.0 M,A* (*2008-* г.в.)

Модификации	Число цилиндров	Мощность KW	КПП	Объем двигателя см3
Legacy	-	-	A	2000

Комплектность:

№ п/п	Наименование	Обозначение	Количество	Примечания
1	Панель	468	1	
2	Планка	040	1	
3	Болт	M10x110	2	
4	Шайба	A10	2	

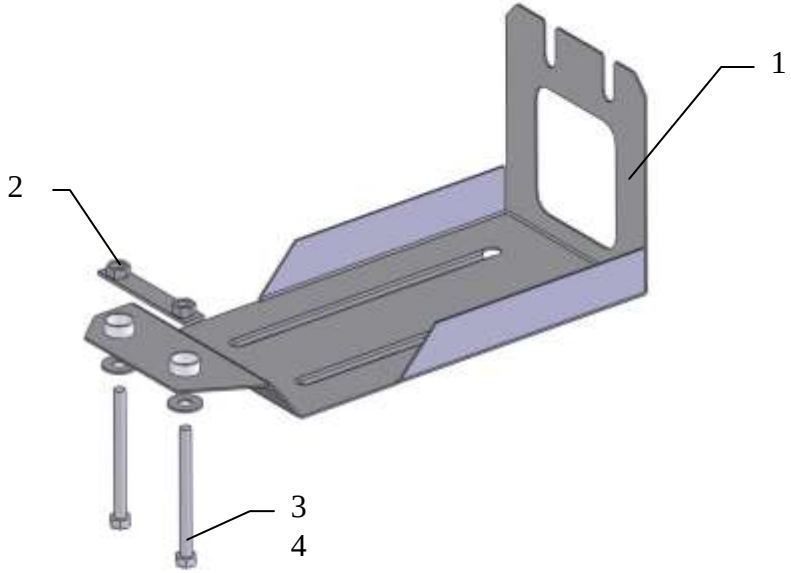

Установка защиты

1. Открутить два болта M6 крепления бампера, рис.1.
2. Ослабить гайки крепления раздаточной коробки и установить под. них заднюю часть защиты.
3. Переднюю часть закрепить к сквозным отверстиям разд.коробки с помощью планки 2 и болтов 3
4. Затянуть все точки крепления.