Сталевий захист двигуна

KOLCHUGA®

www.kolchuga.ua

1.0378.00
Great Wall Haval H5
Great Wall Wingle 5
2011-2016 EURO 3

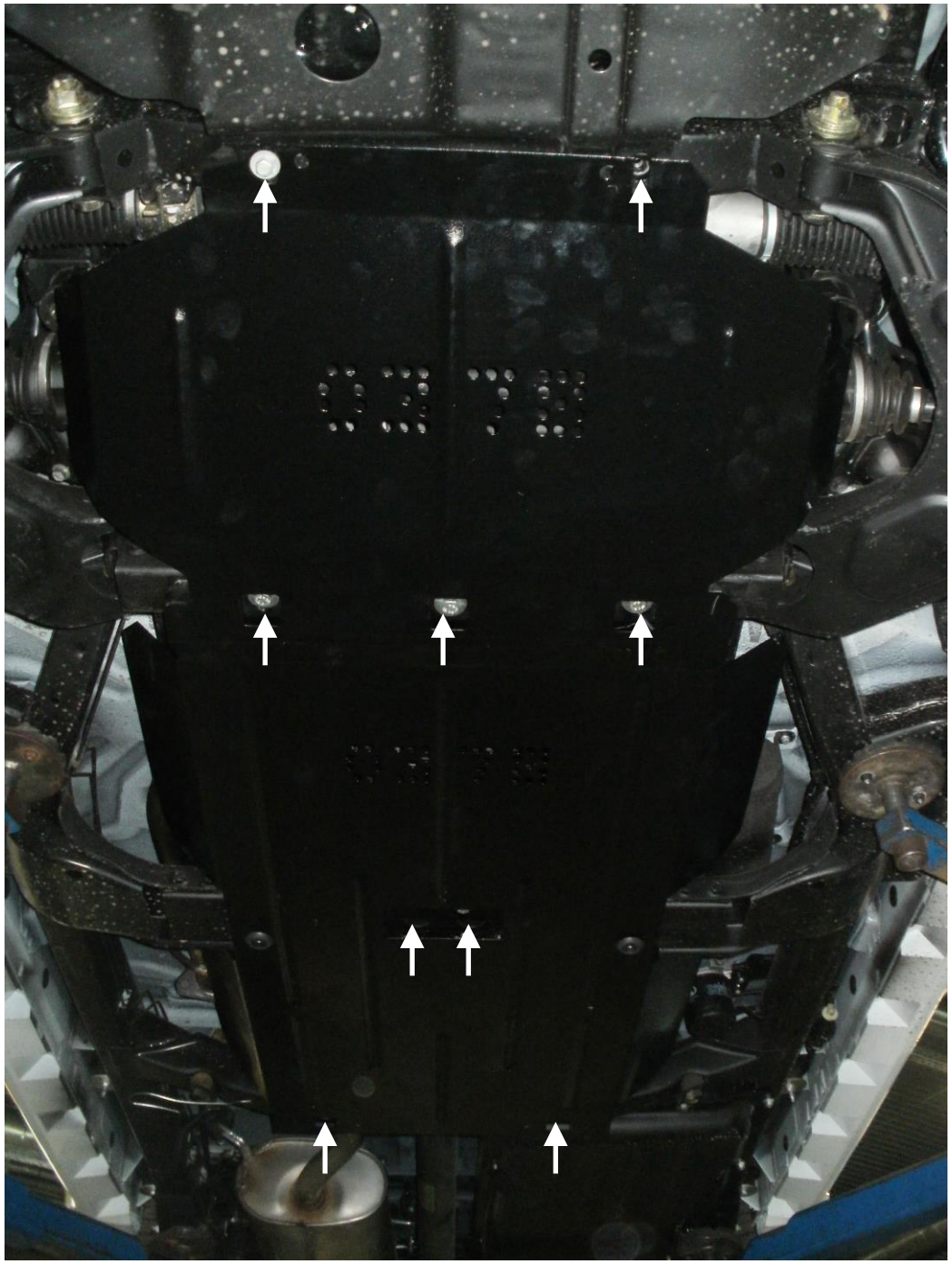

Рис.2

Защита 1.0378.00

Применяемость: ***Great Wall Haval H5, Wingle 5, 2.0D (Euro 3), M, 2011-2016***

Комплектность:

№ п/п	Наименование	Обозначение	Количество	Примечание
1	Панель	1.0378.00.6.003.420	1	
2	Панель	1.0378.00.6.003.421	1	
3	Болт	М8х25	2	
4	Болт	М10х35	2	
5	Болт	М10х45	3	
6	Шайба	А8	2	
7	Шайба	А10	7	
8	Планка	СТП.6.006.016СБ	2	
9	Планка	СТП.6.006.018СБ	3	
10	Планка	СТП.8.006.022	2	С поводком
11	Амортизатор 30		2	

Схема сборки защиты картера и КПП.

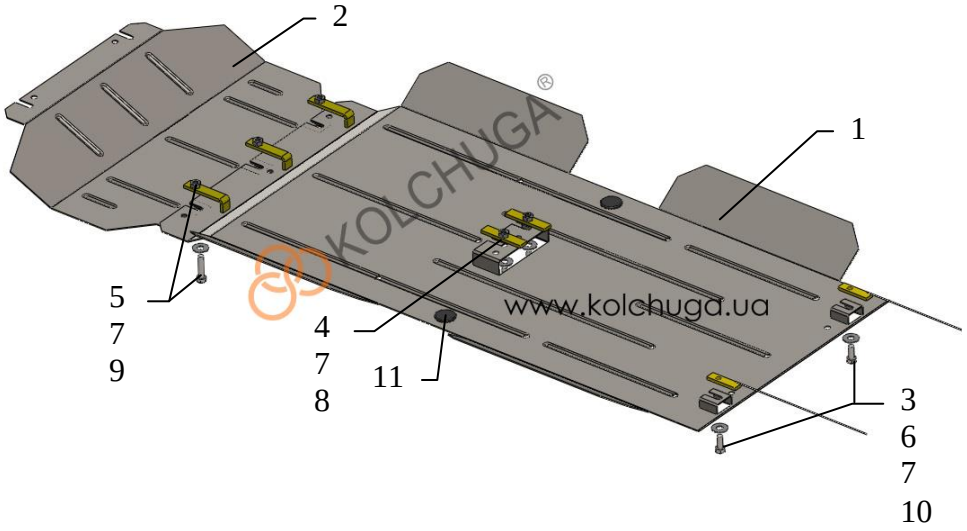

Масса = 18 кг.

ВНИМАНИЕ!!! После монтажа защиты не допускается соприкасание элементов защиты с движущимися элементами узлов и агрегатов автомобиля.

Установка защиты

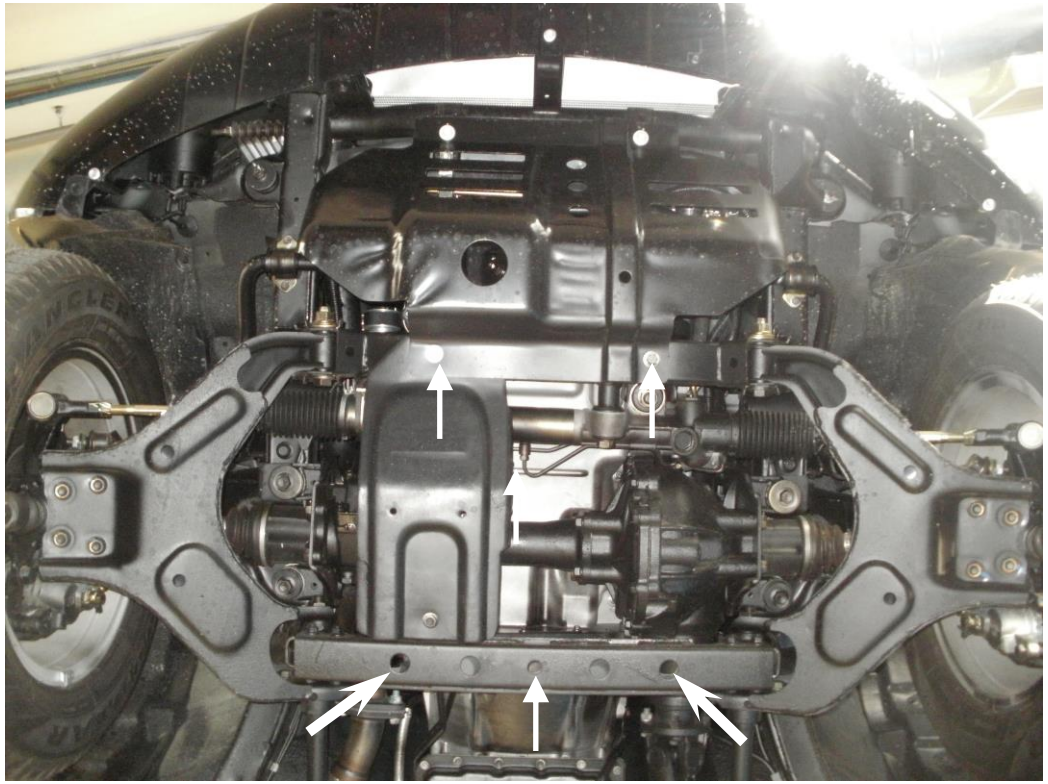

Рис.1

1. Открутить 2 задних болта штатной защиты картера.
2. Наложить планки 9 над сквозными отверстиями поперечной балки автомобиля и наживить болты 5, рис.1
3. Завести панель 2 сзади пазами под болты 5, спереди под штатную защиту штатным крепежом.
4. Завести планки 8 в центральные отверстия средней поперечной балки и наживить болты 4, рис.2.
5. Завести планки 10 над боковыми отверстиями задней поперечной балки и наживить болты 3.
6. Завести панель 1 сзади пазами под болты 3, спереди так же под болты 5 (под панель 1), рис. 2, 3, и по центру под болты 4.
7. Затянуть все точки крепления.

Защита закрывает двигатель, кпп, радиатор.