Сталевий захист двигуна

KOLCHUGA®

www.kolchuga.ua

Защита двигателя, КПП

1.0406
Audi A6 C7 2011- 2018

Защита 1.0406

Применяемость: ***Audi A6 C7 2.8FSI, 3.0TFSI, 2.0TDI, 3.0TDI, M-A, 2011- 2018***

Комплектность:

№ п/п	Наименование	Обозначение	Кол-во	Примечание
1	Панель	1.0406.00.6.003.447	1	
2	Панель	1.0406.00.6.003.448	1	
3	Болт	М6х25	3	
4	Болт	М8х25	10	
5	Шайба	А6	3	
6	Шайба	А8	13	
7	Гровер	М8	10	
8	Планка	СТП.6.006.037СБ	2	
9	Гайка клетевая U-образная	М8	6	закладная клипса
10	Амортизатор 30		6	

Схема сборки защиты картера.

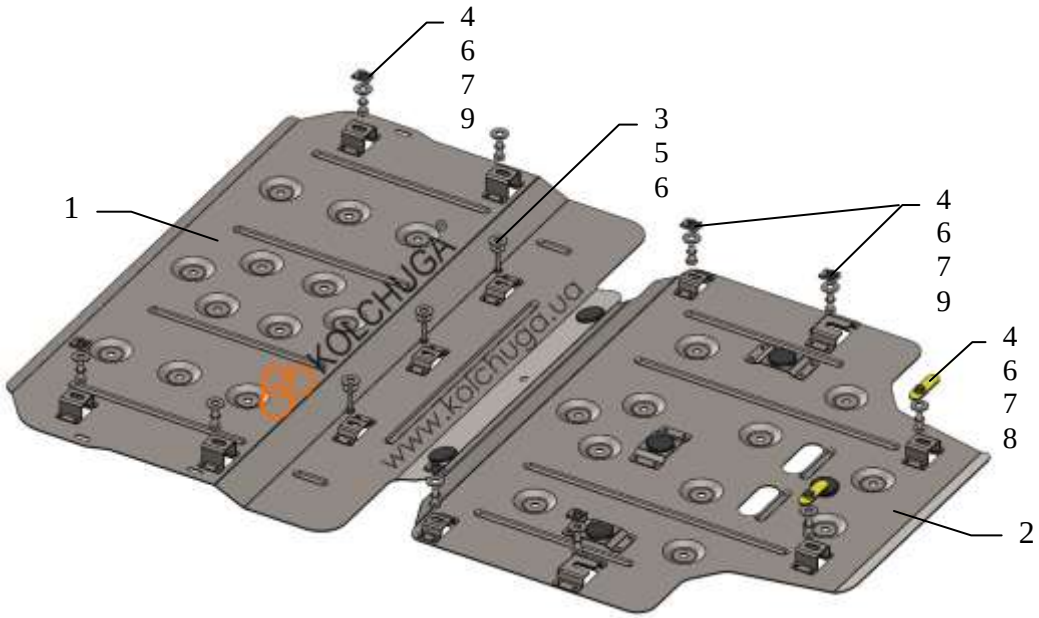

Масса = 16 кг.

ВНИМАНИЕ!!! После монтажа защиты не допускается соприкасание элементов защиты с движущимися элементами узлов и агрегатов автомобиля.

Установка защиты

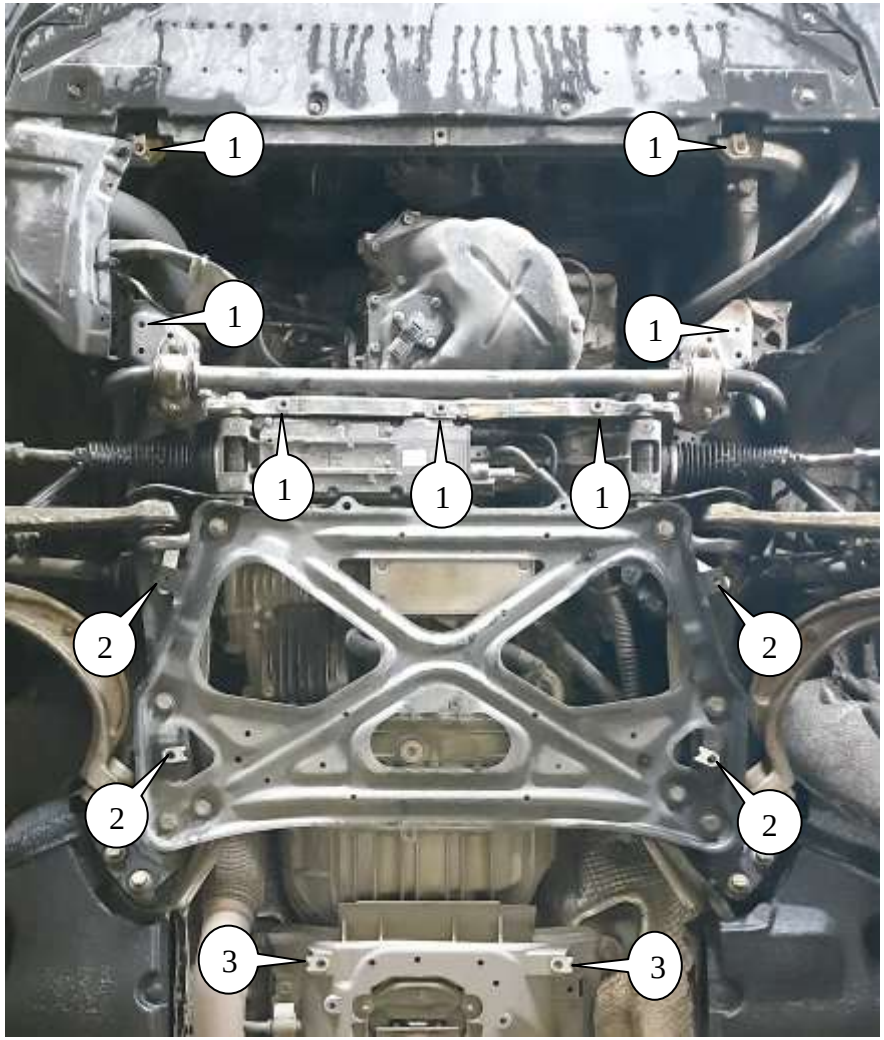

Рис.1

1. Снять два штатных пыльника, рис.1.
2. Установить гайки 9 вместо штатных клипс в местах поз.2, рис.1.
3. Закрепить панель 1 на штатные места штатным крепежом либо болтами 4, рис.1.
4. Закрепить панель 2 к гайкам 9(поз.2) борлтами 4, в места поз.3 болтами 4 с помощью планок 8, рис.1.
5. Все точки крепления затянуть.

Защита закрывает двигатель, КПП. *04.04.2023*