Рис.2

ВНИМАНИЕ!!! После монтажа защиты не допускается соприкасание элементов защиты с движущимися элементами узлов и агрегатов автомобиля.

Сталевий захист двигуна

KOLCHUGA®

www.kolchuga.ua

1.0532

VW Beetle 2011-

VW Passat NMS

(для рынка USA) 2011-

Защита 1.0532

Применяемость: VW Beetle 2.0TDI, A, 2011- г.в.
VW Passat (NMS) 2.5i, A, 170 л.с. USA 2011-, 1.8TSI, A, 2016-

Комплектность:

№ п/п	Наименование	Обозначение	Количество	Примечания
1	Панель	1.0532.00.6.003.582	1	
2	Балка	1.0231.00.6.005.191	1	
3	Планка	СТП.6.006.016СБ	2	
4	Болт	М8х25	3	
5	Болт	М10х16	3	
6	Болт	М10х35	2	
7	Шайба	А8	3	
8	Шайба	А10	8	
9	Амортизатор 30	---	4	
10	Гровер	М8	3	
11	Гровер	М10	5	

Схема сборки защиты картера.

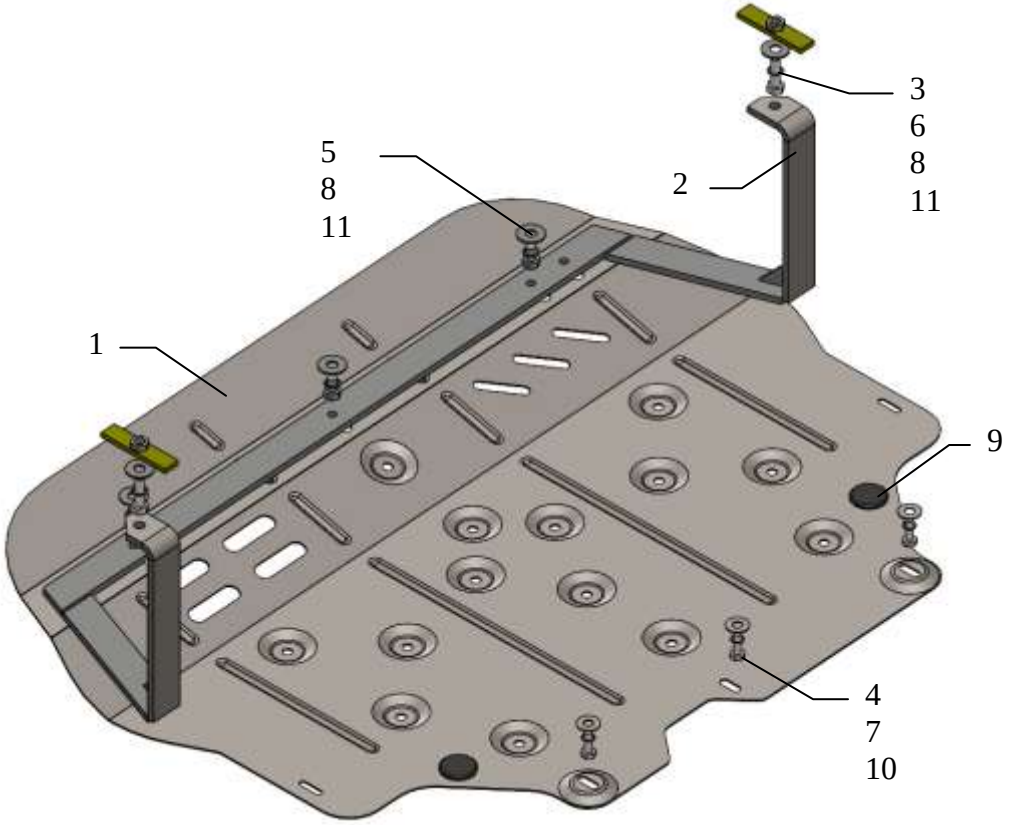

Установка защиты

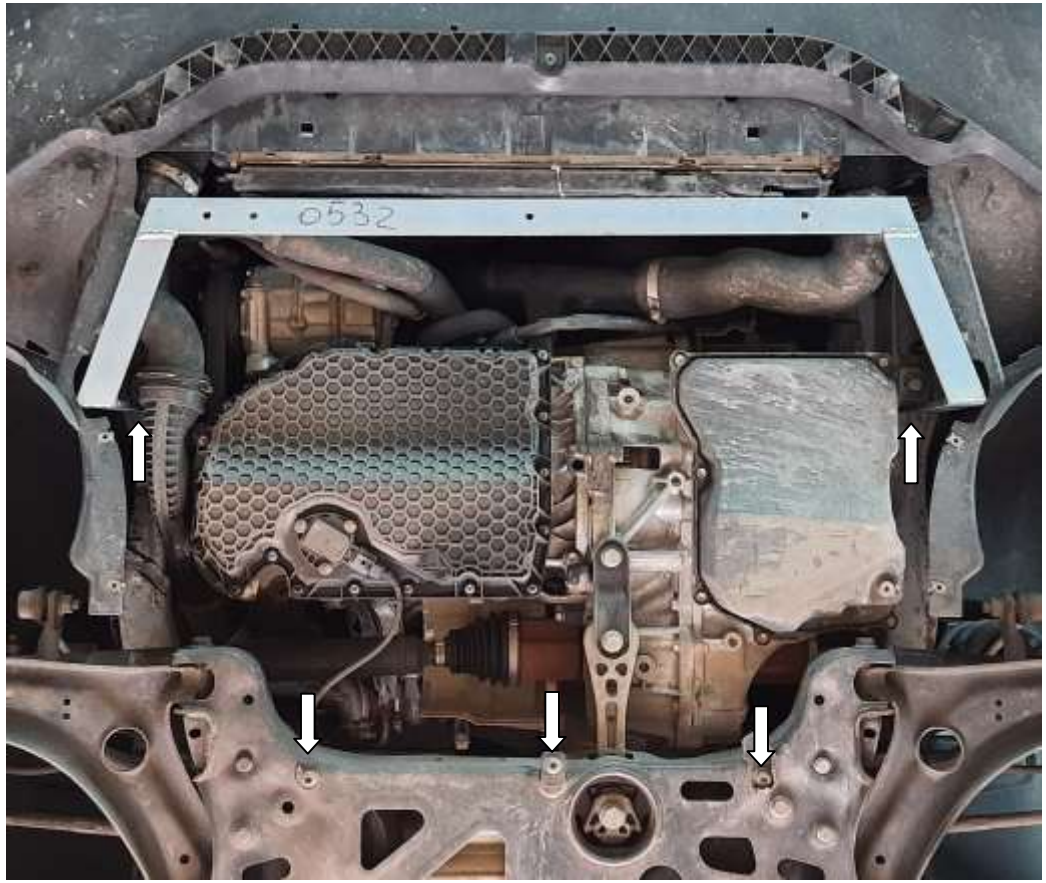

Рис.1

1. Снять штатный пыльник.
2. Установить планки 3 в отверстия лонжеронов автомобиля и закрепить балку 2 болтами 6, рис.1.
3. Закрепить защиту к балке 2 болтами 5 и в штатные места подрамника болтами 4, рис. 2.
4. Все точки крепления затянуть.

Защита закрывает двигатель, КПП.

Масса = 14.5 кг.