Рис.2

Сталевий захист двигуна

KOLCHUGA®

www.kolchuga.ua

1.0647

VW POLO Sedan 1.6i, A, 2010-2017
VW POLO 1.2D, M, 2010-2017
VW POLO 1.2Tsi, 7-DSG, 2009-2017
SEAT IBIZA III,IV 1.4TDI, M, 2002-2017

Защита 1.0647

Применяемость: ***VW POLO 1.6i, 105 л.с., A; 1.2D, 75л.с, M, 2010-2017***

Комплектность:

№ п/п	Наименование	Обозначение	Кол-во	Примечания
1	Панель	1.0647.00.6.003.727	1	
2	Балка	1.0261.00.6.004.202	1	
3	Болт	M8x25	3	
4	Болт	M10x25	3	
5	Болт	M10x35	2	
6	Шайба	A8	3	
7	Шайба	A10	5	
8	Планка	СТП.8.006.016СБ	2	M10x20x90 (с гайкой)
9	Планка	СТП.6.006.037СБ	3	
10	Гровер	M10	5	
11	Гровер	M8	3	

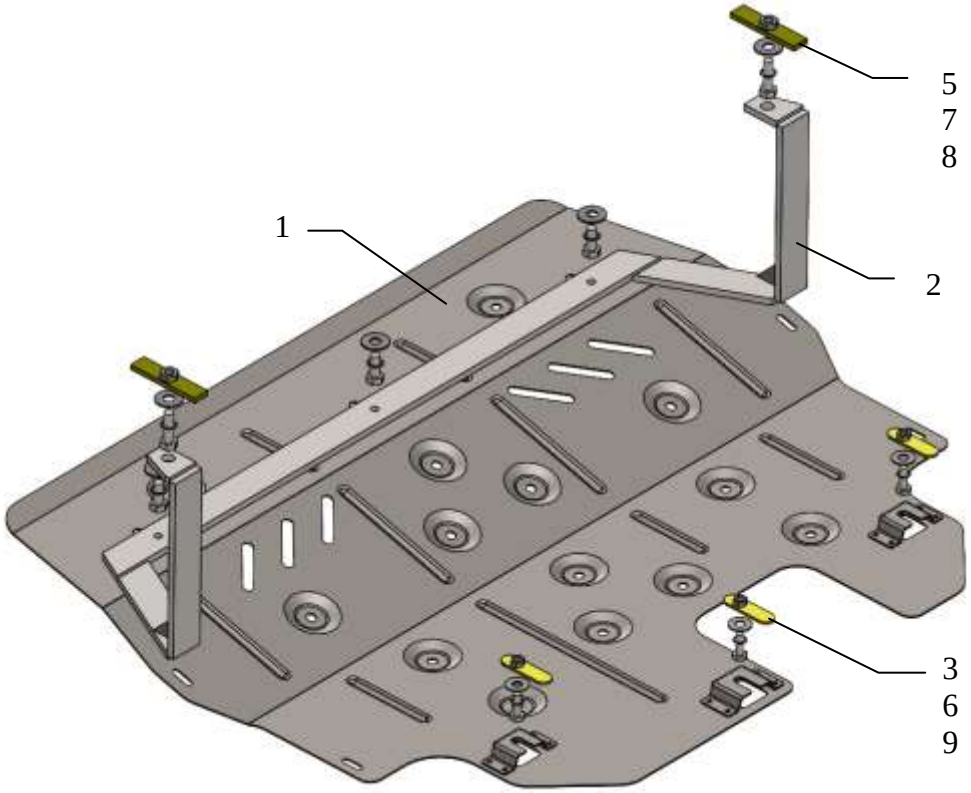

Масса = 13.1 кг.

Установка защиты

рис.1

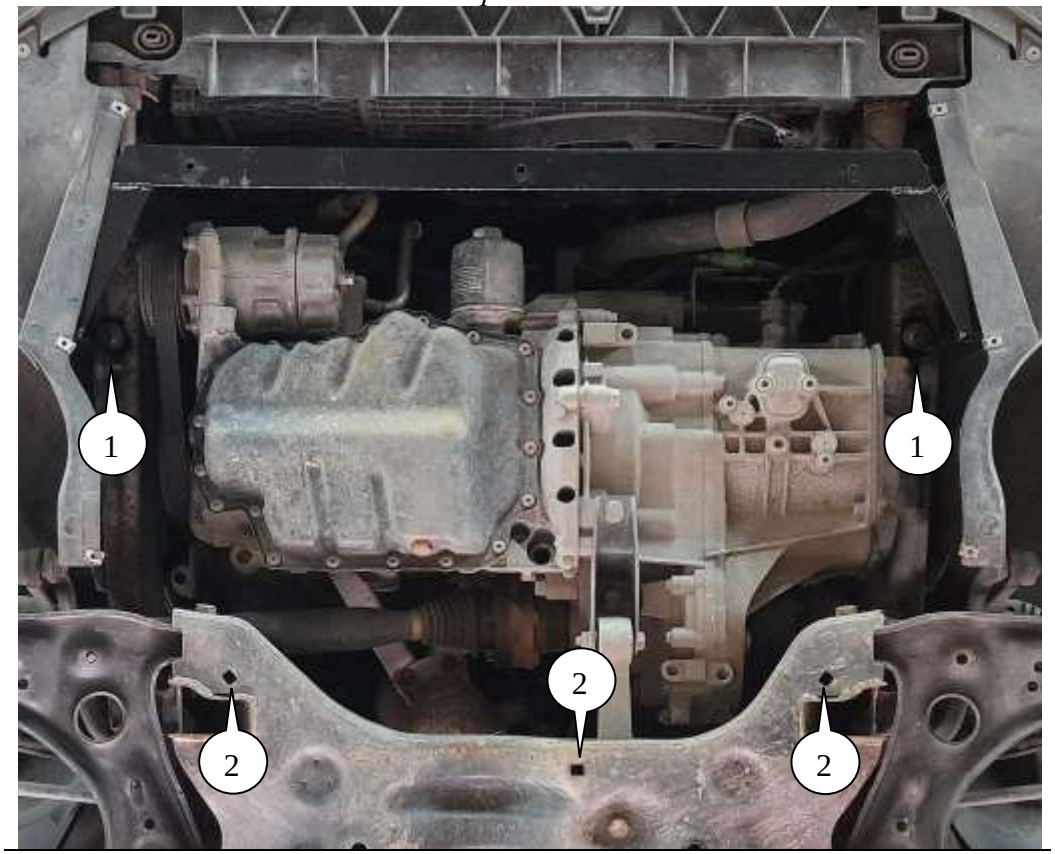

1. Снять штатный пыльник.
2. Установить планки 8 в большие отверстия лонжеронов и установить балку 2 болтами 5.
3. Установить планки 9 в отверстия подмоторной балки и наживить болты 3.
4. Установить защиту пазами под установленные болты 3 и закрепить к балке 2 болтами 4.
5. По надобности использовать саморезы крепления пыльника для фиксации пластиковых деталей автомобиля.

Защита закрывает двигатель, КПП.

ВНИМАНИЕ!!! После монтажа защиты не допускается соприкасание элементов защиты с движущимися элементами узлов и агрегатов автомобиля.

11.15.2023