Рис.2

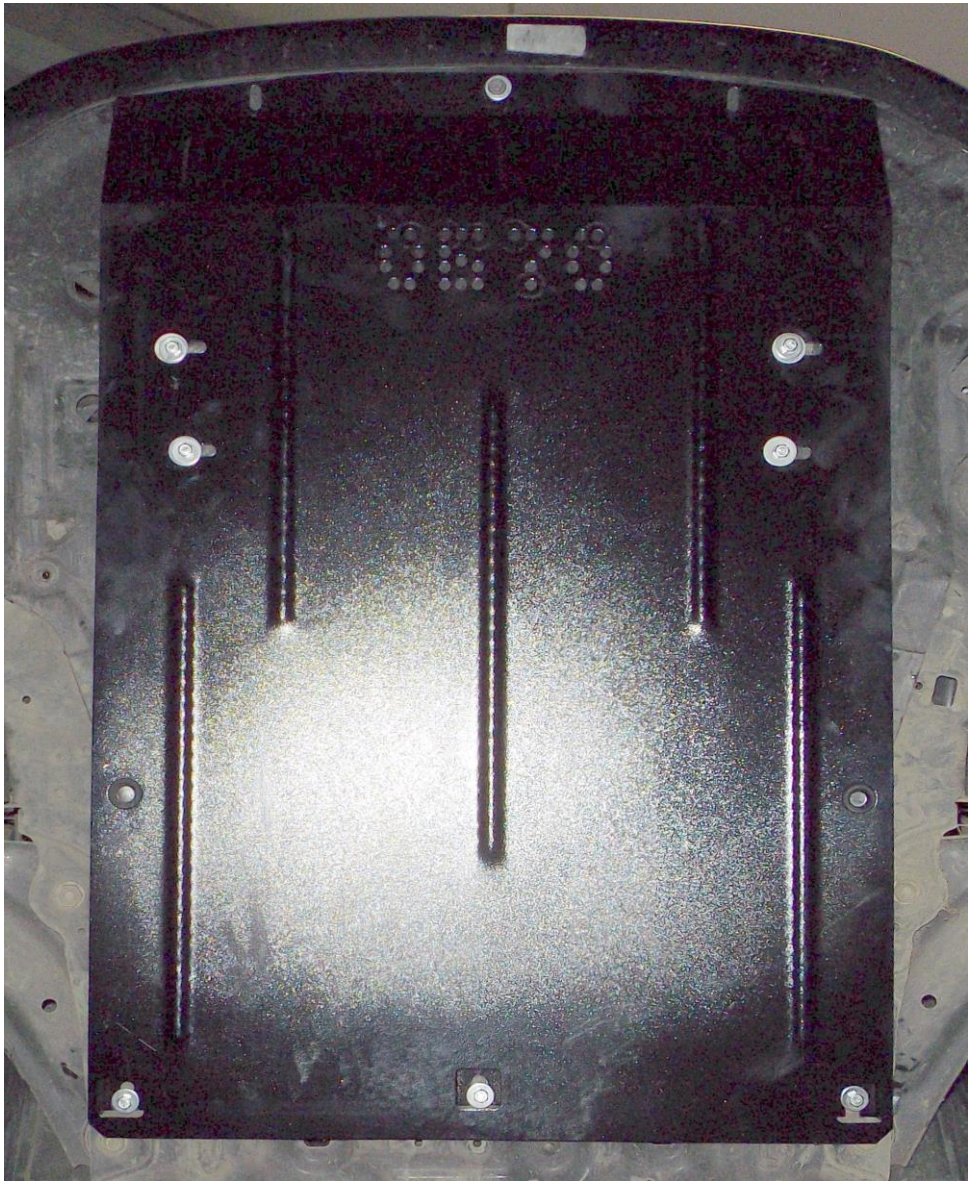

ВНИМАНИЕ!!! После монтажа защиты не допускается соприкасание элементов защиты с движущимися элементами узлов и агрегатов автомобиля.

Защита картера, КПП

1.0670.00
Nissan Leaf

Защита 1.0670.00

Применяемость: Nissan Leaf, 2010-

Комплектность:

№ п/п	Наименование	Обозначение	Количество	Примечания
1	Панель	1.0670.00.6.003.756	1	
2	Кронштейн	1.0670.00.6.005.313	2	
3	Кронштейн	1.0670.00.6.005.314	2	
4	Болт	М8х25	9	
5	Болт	М10х65	2	
6	Шайба	А8	12	
7	Шайба	А10	9	
8	Планка	СТП.8.006.022	5	
9	Планка	СТП.8.006.018СБ	2	
10	Амортизатор 30		2	

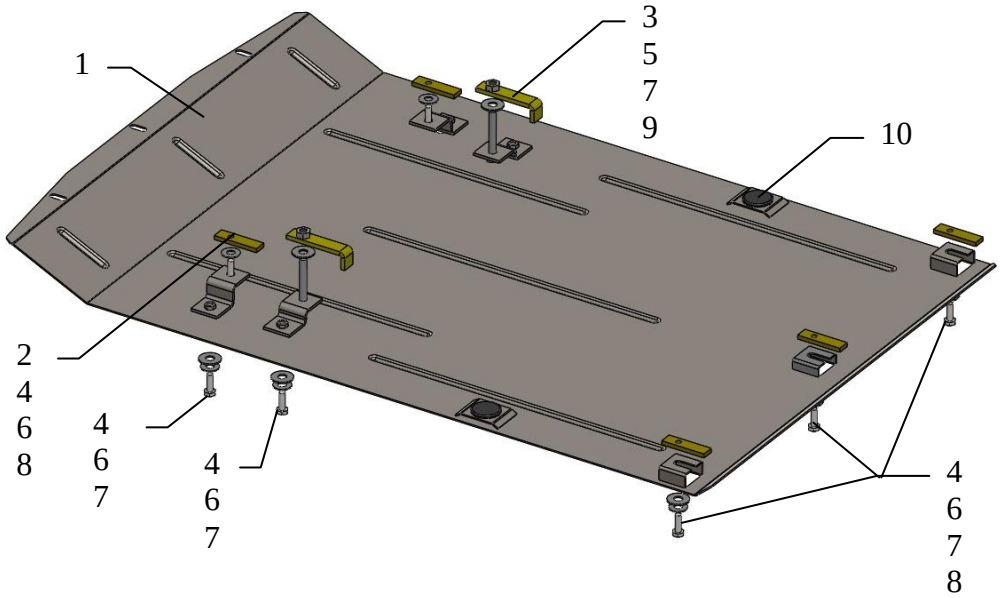

Масса = 13.90 кг.

Установка защиты

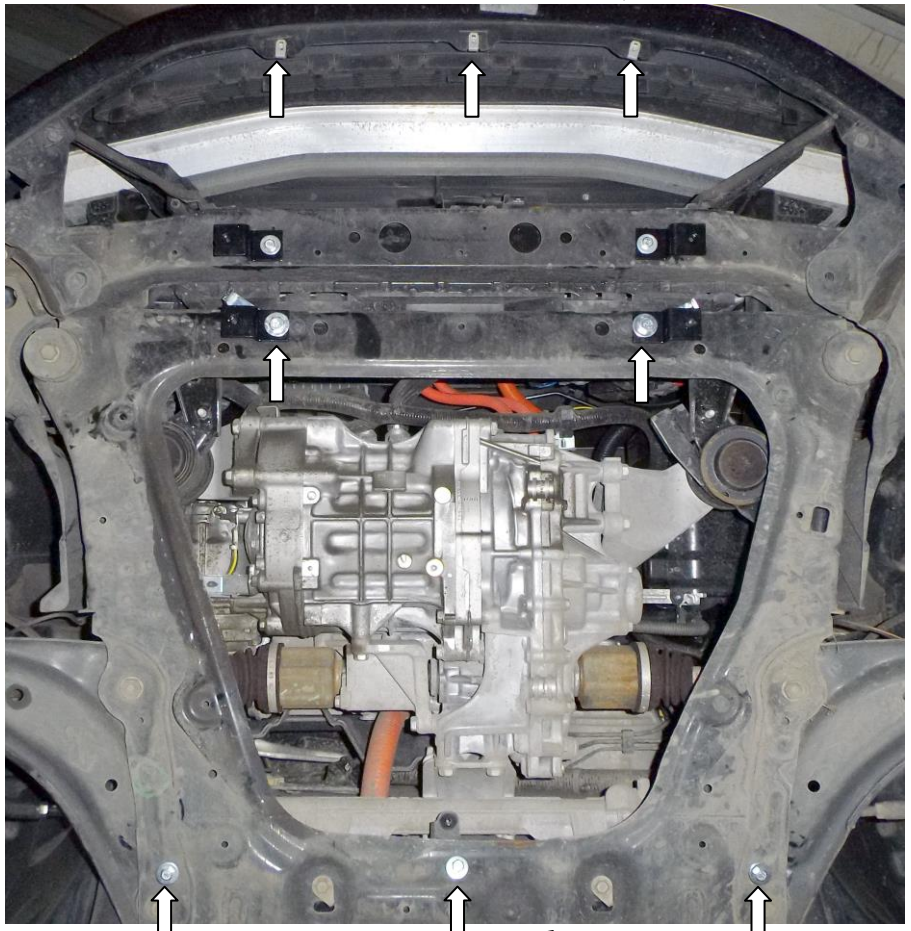

рис.1

1. Снять штатный пыльник.
2. Наложить планки 8 над задними отверстиями подрамника двигателя и наживить болты 4, рис.1.
3. Установить кронштейны 2 к подрамнику двигателя болтами 5 с помощью планок 9.
4. Установить кронштейны 3 к подрамнику двигателя болтами 4 с помощью планок 8.
5. Установить штатный пыльник и просверлить отверстия Ф15 под гайками кронштейнов 2, 3.
6. Завести панель 1 пазами под установленные болты и закрепить к кронштейнам 2, 3 болтами 4.
7. Затянуть все точки крепления.

Защита закрывает двигатель, КПП, радиатор.