Рис.2

Сталевий захист двигуна

KOLCHUGA®

www.kolchuga.ua

1.0986

Chrysler 200 II 2014-2016

Защита 1.0986

Применяемость: ***Chrysler 200 II 2.4i; 3.6i, A, 2014-2016***

Комплектность:

№ п/п	Наименование	Обозначение	Количество	Примечания
1	Панель	1.0986.00.6.003.1164СБ	1	
2	Болт	М6х25	8	
3	Шайба	А6	8	
4	Шайба	А8	8	
5	Амортизатор 30		1	

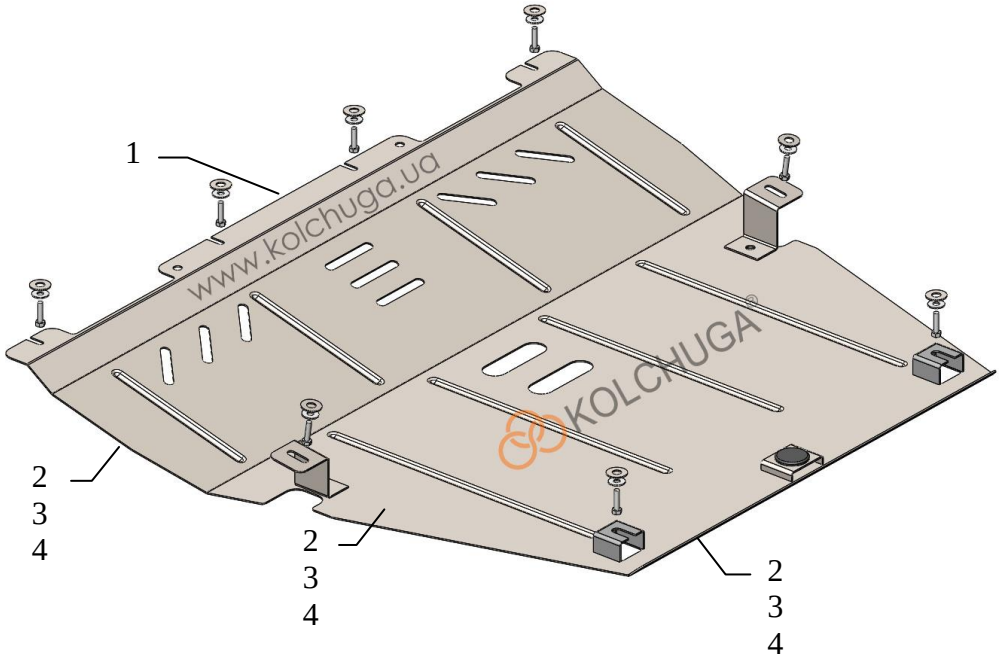

Масса = 10.4 кг.

ВНИМАНИЕ!!! После монтажа защиты не допускается соприкасание элементов защиты с движущимися элементами узлов и агрегатов автомобиля.

Установка защиты

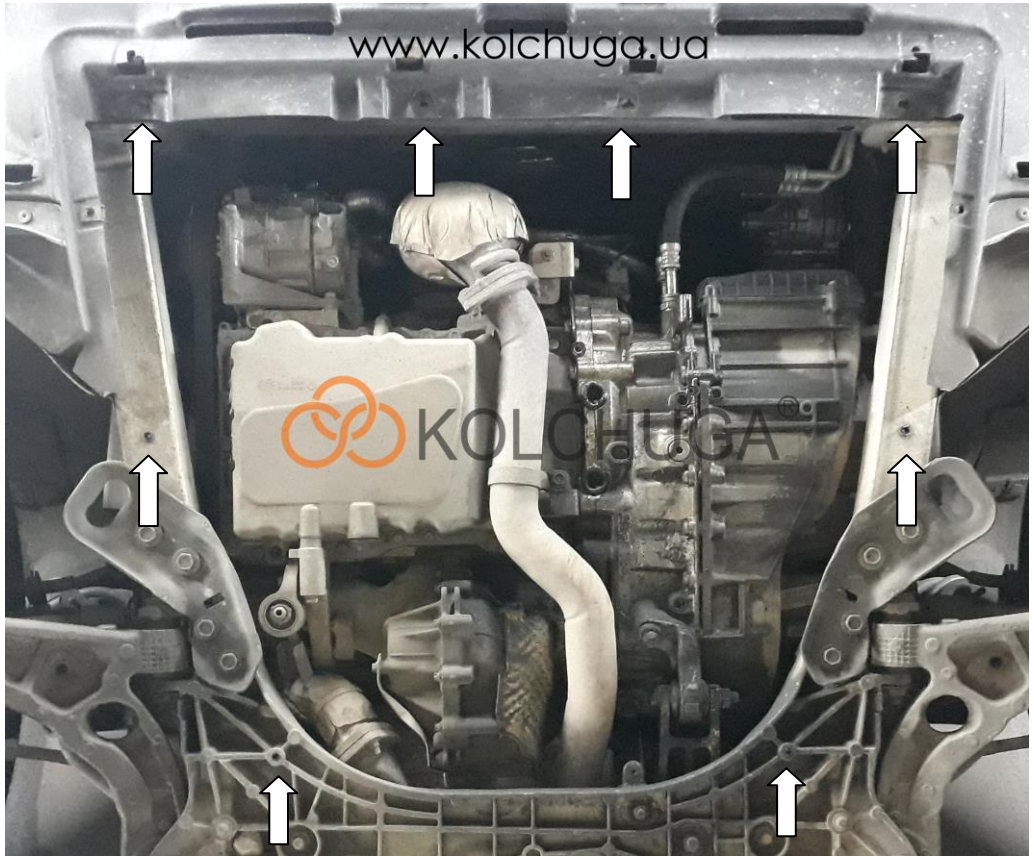

рис.1

1. Снять штатный пластиковый пыльник.
2. Установить панель 1 в штатные места болтами 2.
3. Затянуть все точки крепления.

Защита закрывает двигатель, КПП, радиатор.